LIEM

Описание

Ножки 118 см из дерева грецкого ореха, совместимы с подвесным модулем LIEM.

Отделка

Орех
100253669

Другие отделки

орех_серый
100253701

Техническая схема

Размеры в мм

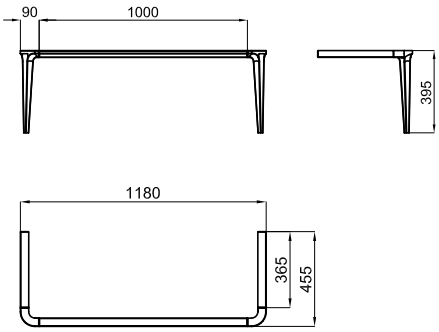

гарантия:Для ознакомления с гарантийной или другой информацией, относящейся к данному артикулу, посетите наш веб-сайт

Правовая информация: вся информация о продукции NOKEN указанная в данном каталоге носит исключительно информационный характер без какой-либо договорной стоимости, не является исчерпывающей и не являются публичной офертой. Для произведения правильного подбора артикулов и получения дополнительной информации о материалах и их установке, пожалуйста, посетите наши выставочные залы. NOKEN оставляет за собой право изменять или удалять любую информацию указанную в этом каталоге без предварительного предупреждения. Изображения и цвета продукции, могут несколько отличаться от реальных.

© 2023 noken | Edition: 05/10/2023 INT Ref.133207