Смесители для ванны

ROUND

Описание

ROUND - Электронный смеситель с одним подводом воды, подключение 1/2" без сливного клапана и с аэратором "plus". 220V-6V, 50Hz. Пропускная способность при 3 барах - 5 л/мин. Фильтры в комплекте

Отделка

хром
100238445

Другие отделки

матовый титан
100286556

отделка брашированная медь
100286600

медь
100286602

титан
100286616

Чёрный
100286632

Диаграмма пропускной способности

Pressure (bar)	**0**	**0.5**	**1**	**2**	**3**	**4**	**5**
Flow - l/min (±15%)	0	2	3.2	4.3	5.2	5.7	6

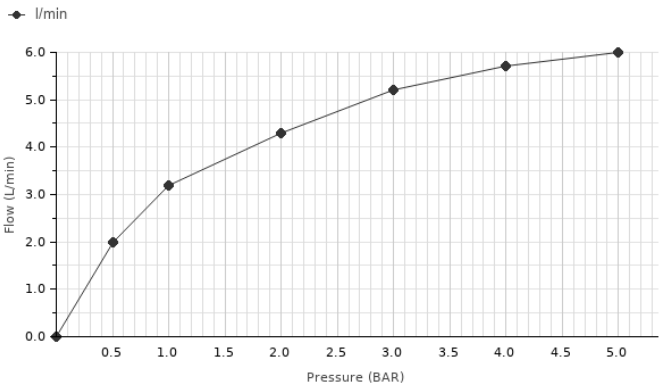

Техническая схема

Размеры в мм

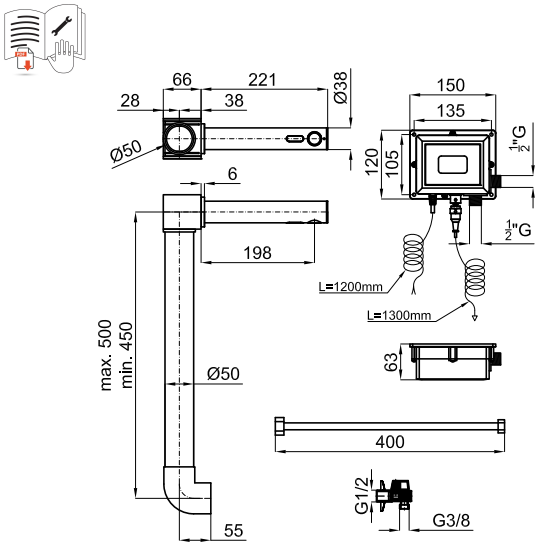

гарантия:Для ознакомления с гарантийной или другой информацией, относящейся к данному артикулу, посетите наш веб-сайт

Правовая информация: вся информация о продукции NOKEN указанная в данном каталоге носит исключительно информационный характер без какой-либо договорной стоимости, не является исчерпывающей и не являются публичной офертой. Для произведения правильного подбора артикулов и получения дополнительной информации о материалах и их установке, пожалуйста, посетите наши выставочные залы. NOKEN оставляет за собой право изменять или удалять любую информацию указанную в этом каталоге без предварительного предупреждения. Изображения и цвета продукции, могут несколько отличаться от реальных.

© 2023 noken | Edition: 26/09/2023 INT Ref.133514