Раковины и столешницы

TONO

Дизайн

FOSTER + PARTNERS

Описание

Раковина Ø40 см на столешницу, с переливом

Отделка

белый матовый
100305794

Другие отделки

Белый
100188367

Чёрный
100305833

Техническая схема

Размеры в мм

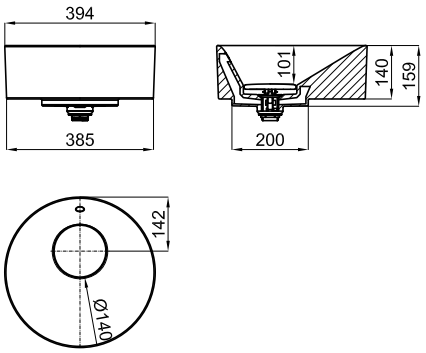

гарантия:Для ознакомления с гарантийной или другой информацией, относящейся к данному артикулу, посетите наш веб-сайт

Правовая информация: вся информация о продукции PORCELANOSA GROUP указанная в данном каталоге носит исключительно информационный характер без какой-либо договорной стоимости, не является исчерпывающей и не являются публичной офертой. Для произведения правильного подбора артикулов и получения дополнительной информации о материалах и их установке, пожалуйста, посетите наши выставочные залы. PORCELANOSA GROUP оставляет за собой право изменять или удалять любую информацию указанную в этом каталоге без предварительного предупреждения. Изображения и цвета продукции, могут несколько отличаться от реальных.

© 2023 Porcelanosa Grupo | Edition: 02/11/2023 INT Ref.134825 Foster+Partners