Сантехника

# LOUNGE

## Описание

Подвесной унитаз с креплениями 100258251

## Отделка

Чёрный
100311324

**Другие отделки**

Белый
100311255

белый матовый
100311305

## Техническая схема

Размеры в мм

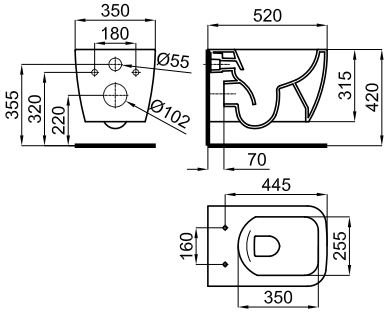


**гарантия:Для ознакомления с гарантийной или другой информацией, относящейся к данному артикулу, посетите наш веб-сайт**

Правовая информация: вся информация о продукции NOKEN указанная в данном каталоге носит исключительно информационный характер без какой-либо договорной стоимости, не является исчерпывающей и не являются публичной офертой. Для произведения правильного подбора артикулов и получения дополнительной информации о материалах и их установке, пожалуйста, посетите наши выставочные залы. NOKEN оставляет за собой право изменять или удалять любую информацию указанную в этом каталоге без предварительного предупреждения. Изображения и цвета продукции, могут несколько отличаться от реальных.

© 2023 noken | Edition: 08/11/2023 INT Ref.144941