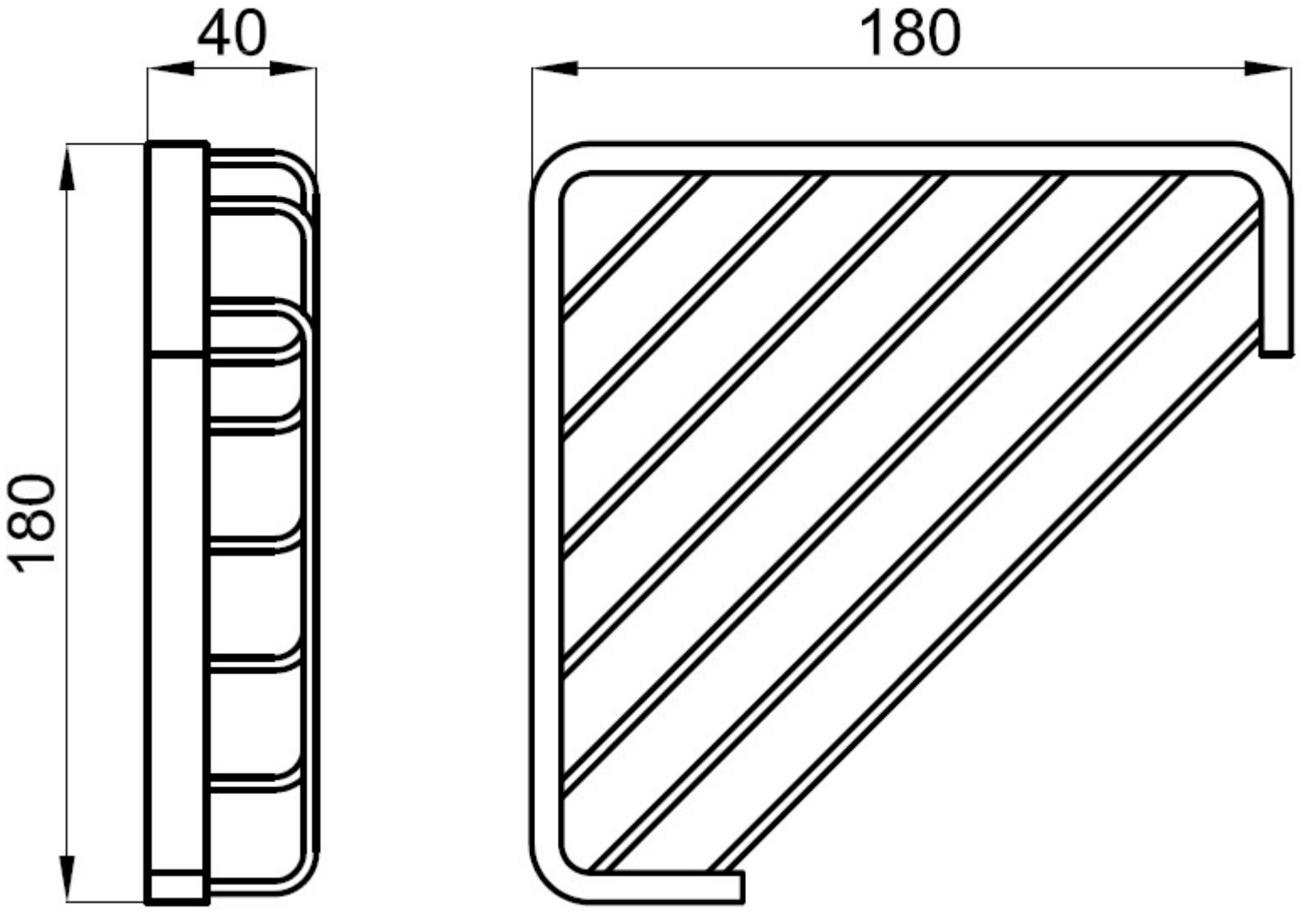
40
180
180