Раковины и столешницы

TONO

Дизайн

FOSTER + PARTNERS

Описание

Раковина 40 см подвесная с переливом и керамическим донным клапаном типа

Отделка

Белый
100188337

Техническая схема

Размеры в мм

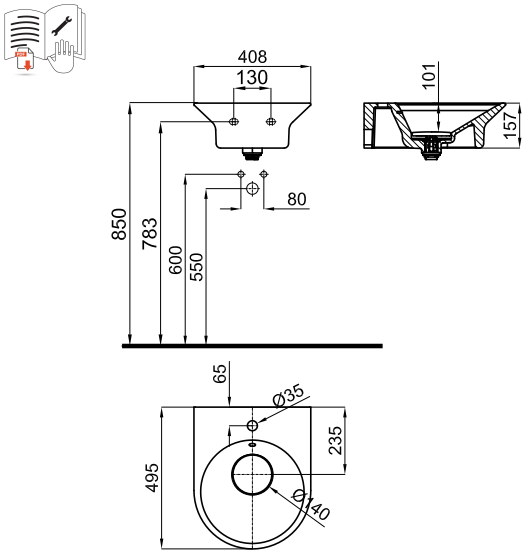

noken
PORCELANOSA BATHROOMS

гарантия:Для ознакомления с гарантийной или другой информацией, относящейся к данному артикулу, посетите наш веб-сайт

Правовая информация: вся информация о продукции PORCELANOSA GROUP указанная в данном каталоге носит исключительно информационный характер без какой-либо договорной стоимости, не является исчерпывающей и не являются публичной офертой. Для произведения правильного подбора артикулов и получения дополнительной информации о материалах и их установке, пожалуйста, посетите наши выставочные залы. PORCELANOSA GROUP оставляет за собой право изменять или удалять любую информацию указанную в этом каталоге без предварительного предупреждения. Изображения и цвета продукции, могут несколько отличаться от реальных.

© 2023 Porcelanosa Grupo | Edition: 02/11/2023 INT Ref.140415 Foster+Partners