Смесители для ванны

TEC SQUARE

Описание

Душевая стойка с однорычажным смсителем с технологией savetouch, квадратная лейка, раздвижная стойка с регулируемым держателем ручного душа и ручным душем "JOY S". Включает обратный клапан. Подключения 1/2", расстояние между ними 150±20 мм. Пропускная способность при 3 бар: у ручной душ 7,68 л/мин, лейка 8,25 л/мин

Отделка

хром
100220151

Другие отделки

Чёрный
100272159

Сертификаты и качество

Диаграмма пропускной способности

Pressure (bar)	0	1	2	3	4	5
Flow - handshower (l/min) (±15%)	0	4.5	6.4	7.7	8.4	8.6
Flow - fixer shower (l/min) (±15%)	0	5.4	7.6	8.3	8.6	9.2

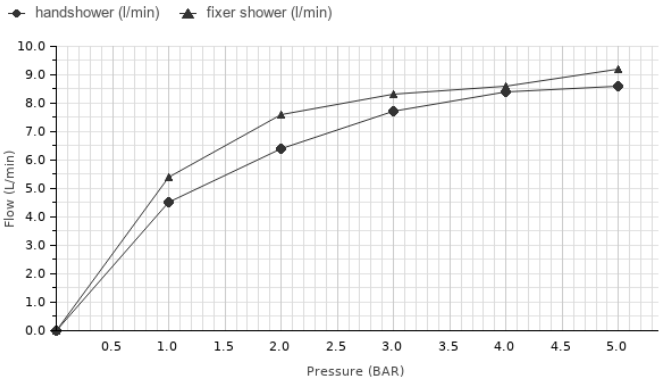

Техническая схема

Размеры в мм

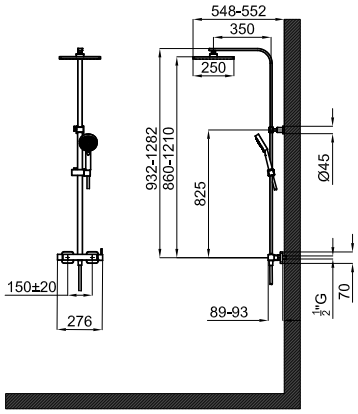

гарантия:Для ознакомления с гарантийной или другой информацией, относящейся к данному артикулу, посетите наш веб-сайт

Правовая информация: вся информация о продукции NOKEN указанная в данном каталоге носит исключительно информационный характер без какой-либо договорной стоимости, не является исчерпывающей и не являются публичной офертой. Для произведения правильного подбора артикулов и получения дополнительной информации о материалах и их установке, пожалуйста, посетите наши выставочные залы. NOKEN оставляет за собой право изменять или удалять любую информацию указанную в этом каталоге без предварительного предупреждения. Изображения и цвета продукции, могут несколько отличаться от реальных.

© 2023 noken | Edition: 03/10/2023 INT Ref.133851